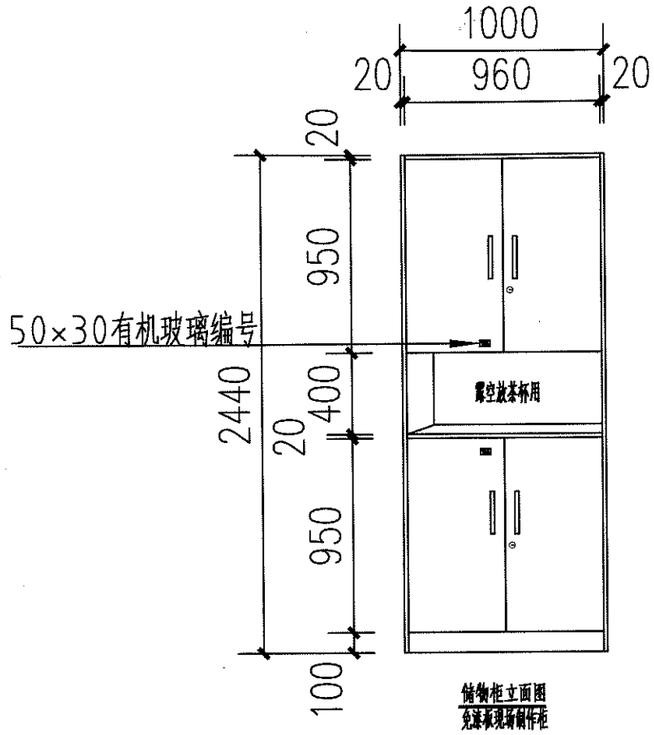

储物柜立面图
免漆板现场制作柜

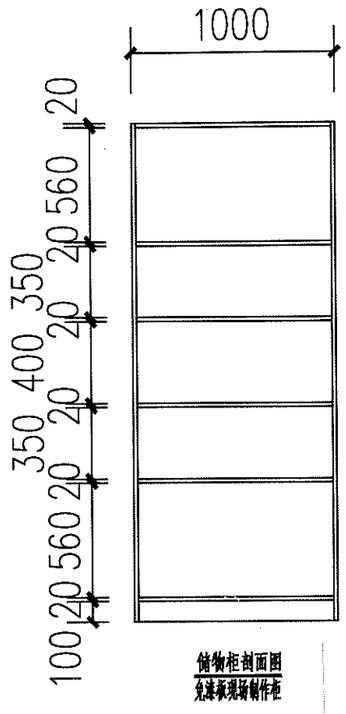

储物柜剖面图
免漆板现场制作柜

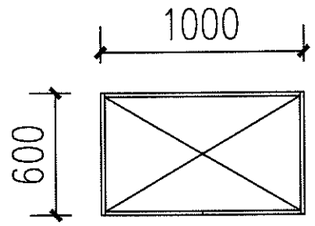

储物柜平面图
免漆板现场制作柜

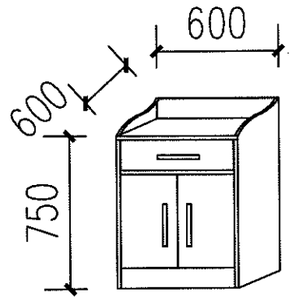

茶水柜立面图
免漆板现场制作柜

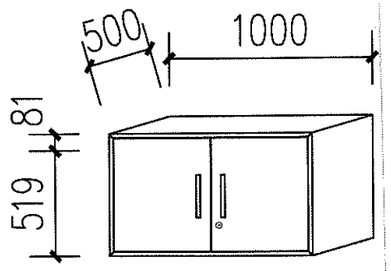

联合车队集中放钥匙吊柜
免漆板现场制作柜